

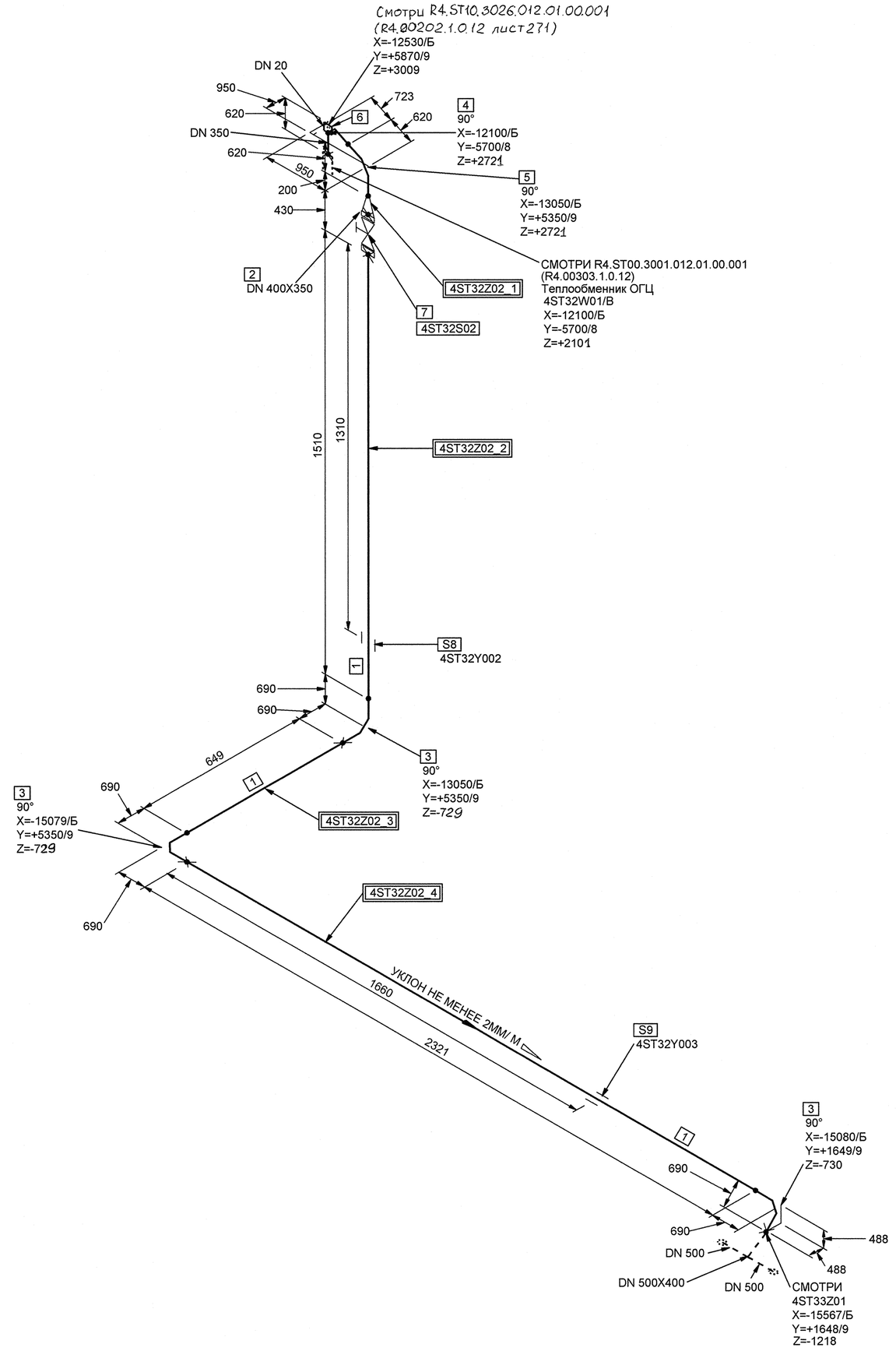

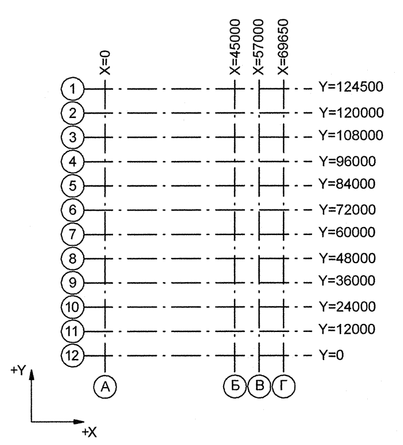

Номер трубопровода - II
Подведомственность - ПБ 03-585-03
Категория трубопровода по ПБ 03-585-03 - V В
Класс безопасности по НП-001-97 - 4
Категория сейсмостойкости по НП-031-01 - III
Рабочие параметры: Рр= 0.44 МПа, tр=40°С
Среда- Химобессоленная вода
Параметры гидроиспытания: Рг=0.57 МПа, tr=5-40 °С

СПЕЦИФИКАЦИЯ ДЕТАЛЕЙ И ОПОР

ПОЗ.	НАИМЕНОВАНИЕ	КОЛ.	МАТЕРИАЛ	МАССА ЕД-ЦЫ, кг
1	СТО 79814898 109-2009 ТРУБА 426х8.0	4.480 М	08Х18Н10Т ТУ 95.349-2000	83.50
2	04 СТО 79814898 117-2009 ПЕРЕХОД Т 400х350-PN 25	1	08Х18Н10Т ГОСТ 7350-77*	15.10
3	62 СТО 79814898 112-2009 КОЛЕНО Т 90° КК-426х8.0-220-220-PN 25	3	08Х18Н10Т ТУ 95.349-2000	95.00
4	61 СТО 79814898 112-2009 КОЛЕНО Т 90° КК-377х6.0-201-304-PN 25	1	08Х18Н10Т ТУ 95.349-2000	50.55
5	61 СТО 79814898 112-2009 КОЛЕНО Т 90° КК-377х6.0-201-201-PN 25	1	08Х18Н10Т ТУ 95.349-2000	44.80
6	03 СТО 79814898 123-2009 ШТУЦЕР Т 25х3.0- 350	1	08Х18Н10Т ГОСТ 9941-81	0.16
7	ТД 13016-400М-45 (30нж541нж) ТУ 3741-001-71430388-2005 ЗАДВИЖКА ЗАПОРНАЯ С МАХОВИКОМ НА ЗАМКЕ ЧЕРЕЗ РЕДУКТОР С ОТВЕТНЫМИ ФЛАНЦАМИ И КРЕПЕЖОМ DN 400 PN 1,6 МПа Тр 425°С НЕРЖАВЕЮЩАЯ СТАЛЬ	1	СБОРНЫЙ	474.00
8	4ST32Y002 ОПОРА СКОЛЬЗЯЩАЯ	1		-
9	4ST32Y003 ПОДВЕСКА	1		-

БЛОКИ:

4ST32Z02_1;4ST32Z02_2;4ST32Z02_3;4ST32Z02_4

4TG11Z01_01		4	DN 100	Z+ 2700 X+ 175 Y- 2775	4TG11W01/N1				S8 4TG11Y01/PT-997				4TG11J01/ ТГ-235
Код блока	Трубопроводы проектируемые	Позиция детали	Условный проход	Координаты элементов в здании	Код оборудования/ Номер патрубка	Шов заводской	Шов монтажный	Резьбовое соединение	Позиция опоры Код опоры / код проходки	Направление среды	Переход	Штуцер	Код герметичной проходки/ код проходки

Инв. N подл. R4.00202.1.0.12 | Подп. и дата | Взам. инв. N

ДОПОЛНИТЕЛЬНЫЕ ПОДПИСИ

ДОПОЛНИТЕЛЬНЫЕ ПОДПИСИ

АРХИВНЫЙ ЭКЗЕМПЛЯР

Изм.	Кол.уч.	Лист	№ док.	Подпись	Дата
1	-	Зам.	659-12	-	-
Инженер 3 к.		Мосенков			02.10
Пров. инж. 2 к.		Соколова			03.10
Нач. группы		Морозова			08.10
Н. контр		Красняров			11.10

Инв. № подл. R4.00202.1.0.12
Лист 16

R4.ST10.3011.012.01.00.005

Ростовская АЭС Блок 4

Главный корпус
Машинное отделение (ДО, ЗЗТУ)
Трубопроводы замкнутого контура ОГЦ

Стадия	Лист	Листов
Р	1	1

Изометрический чертеж
4ST32Z02

ОАО "НИАЭП" 2012

Формат А1